Ролик 10 паз

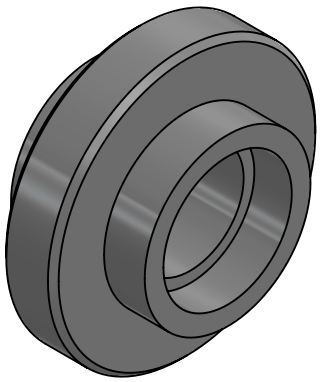

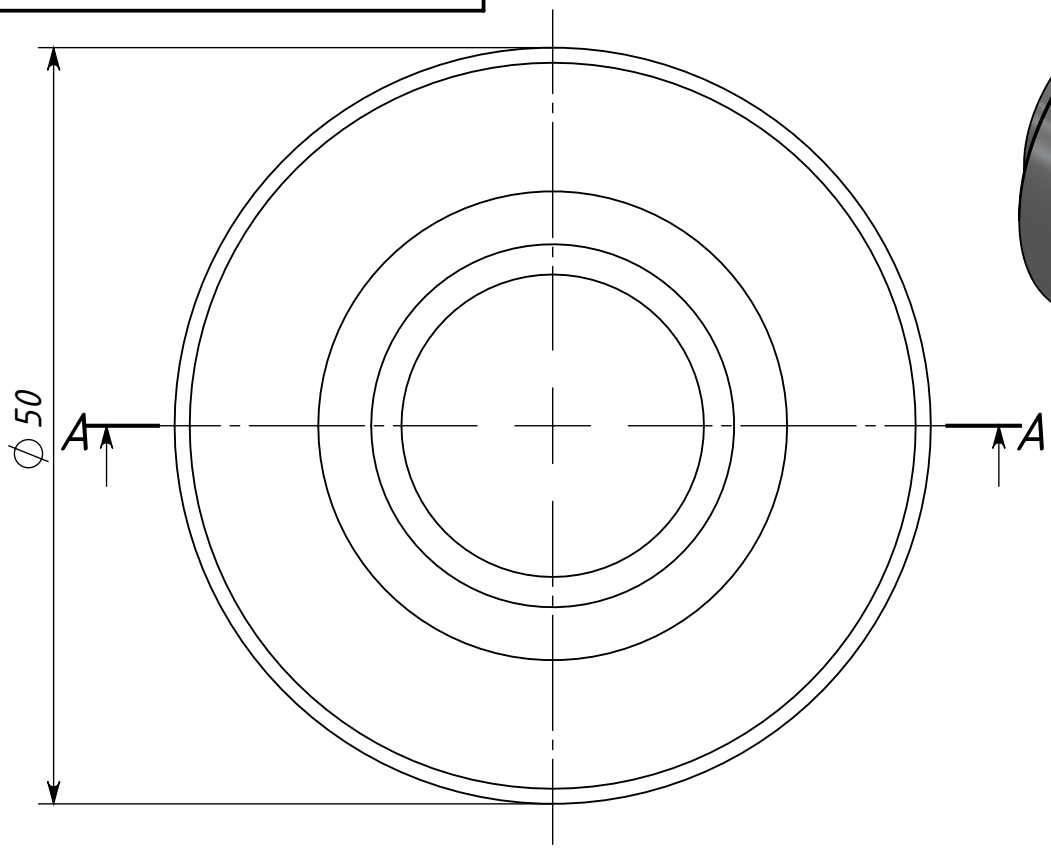

СЕЧЕНИЕ А-А

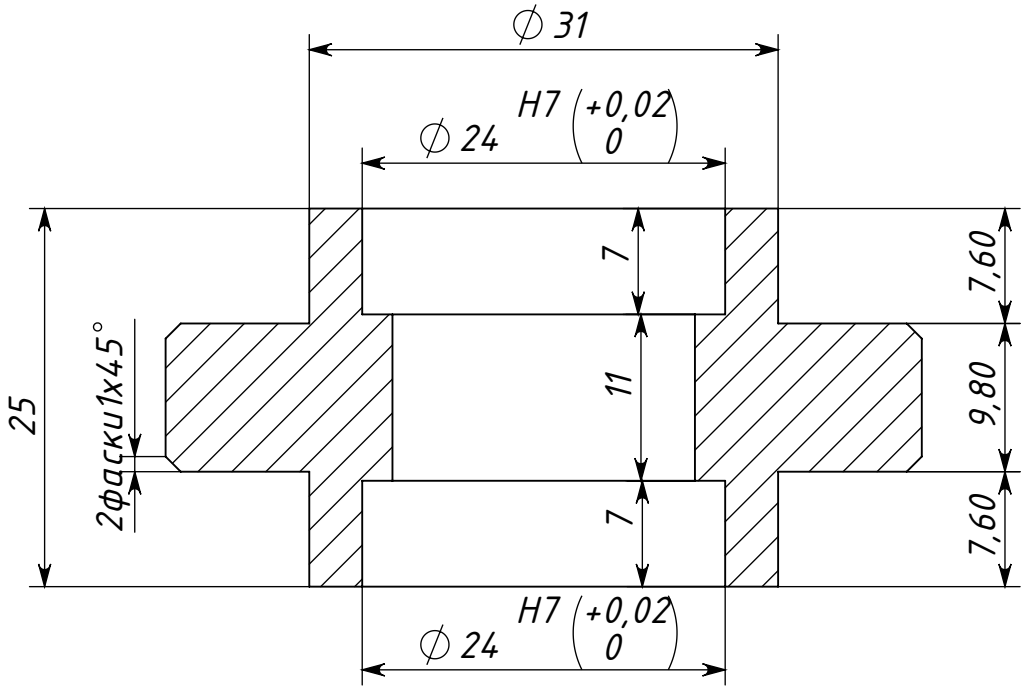

Изм.	Лист	№ докум.	Подп.	Дата
Разраб.				
Пров.				
Т. контр.				
Н. контр.				
Утв.				

Ролик 10 паз

Лит.	Масса	Масштаб
		2:1
Лист 1	Листов 1	

Перв. примен.

Справ. №

Подп. и дата

Инв. № дубл.

Взам. инв. №

Подп. и дата

Инв. № подл.

Файл: Ролик 10 паз